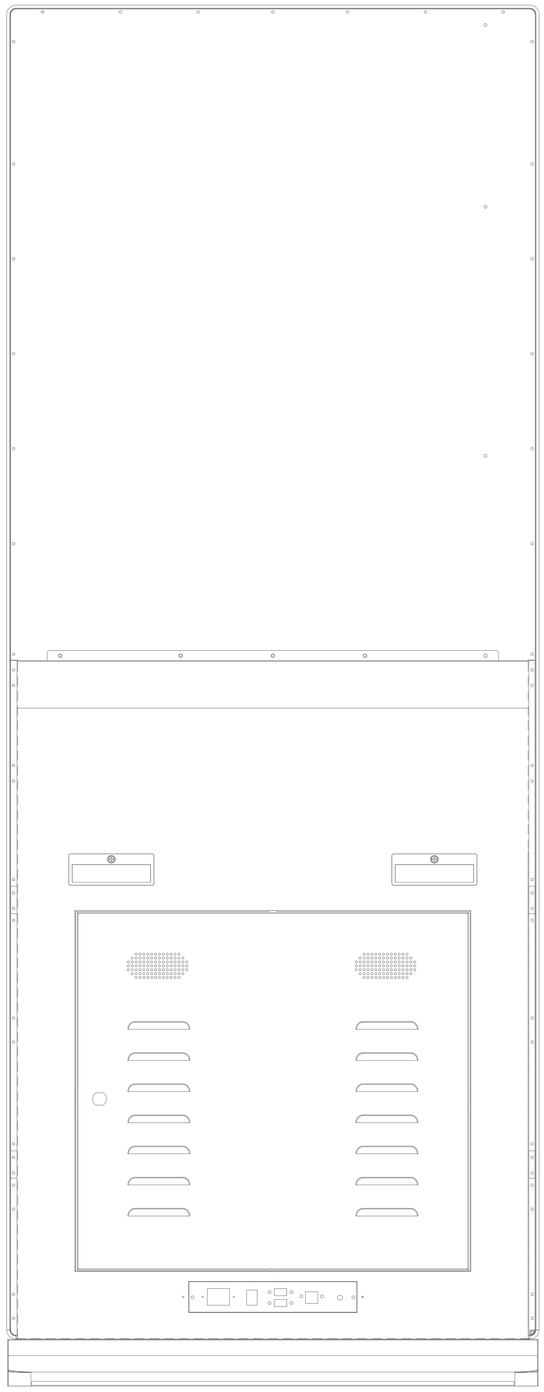

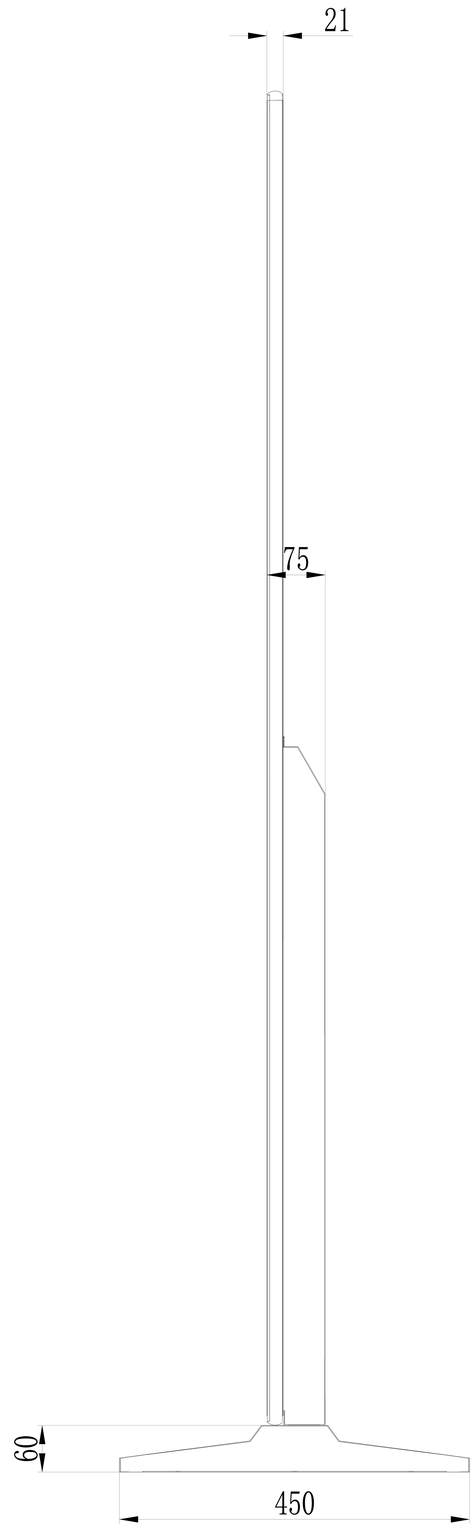
21
75
60
450

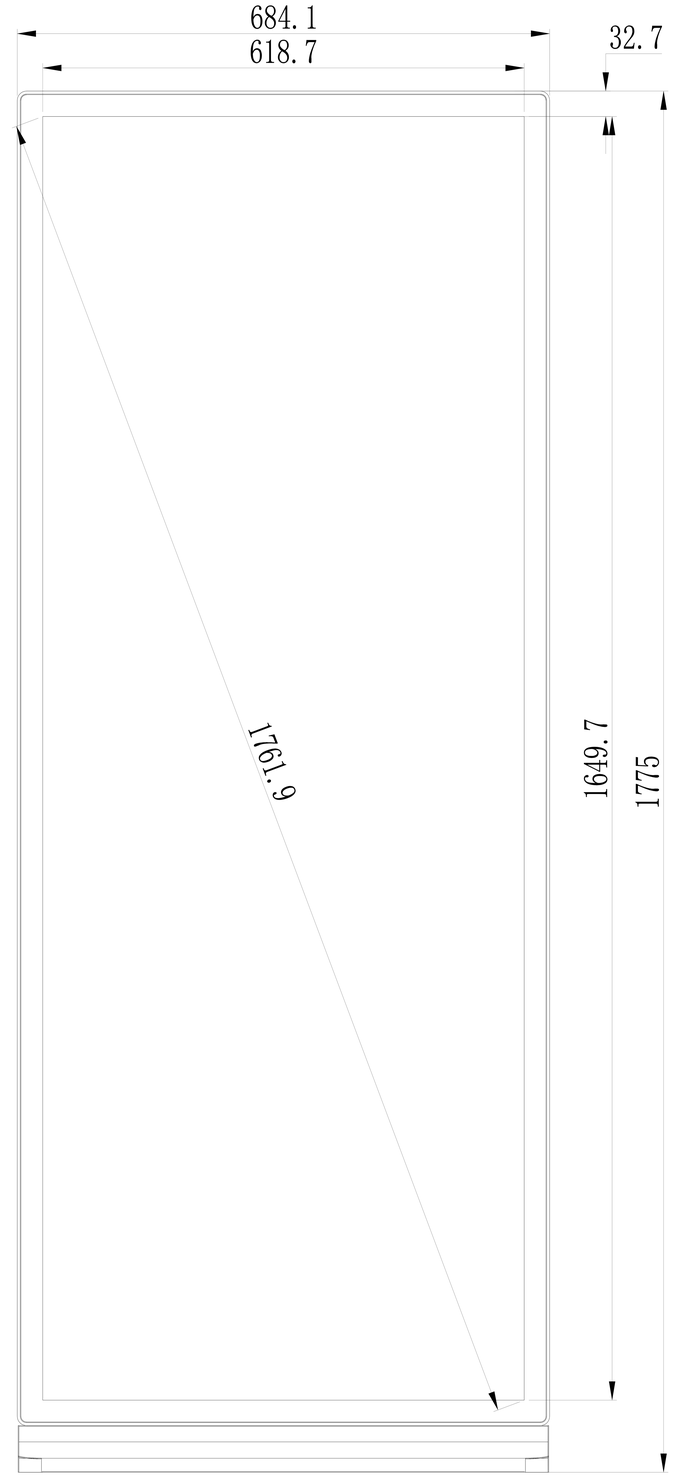
684.1
618.7
32.7
1761.9
1649.7
1775