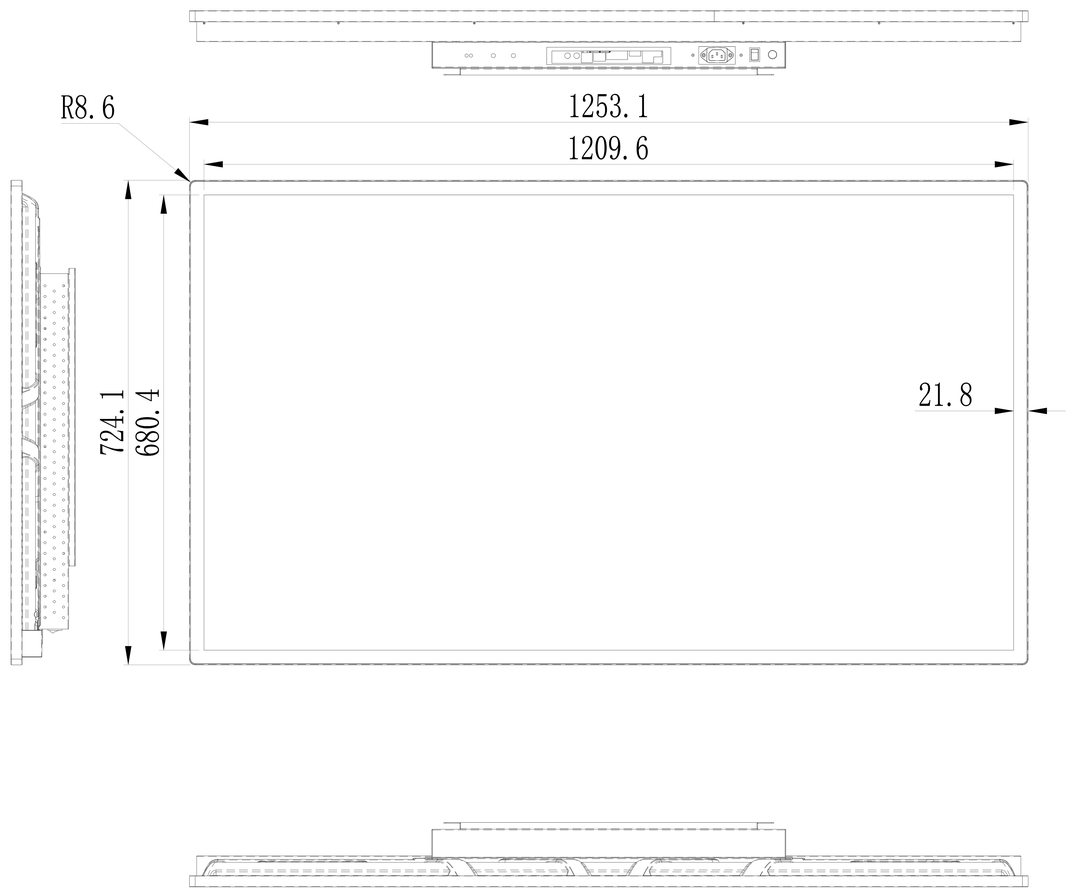

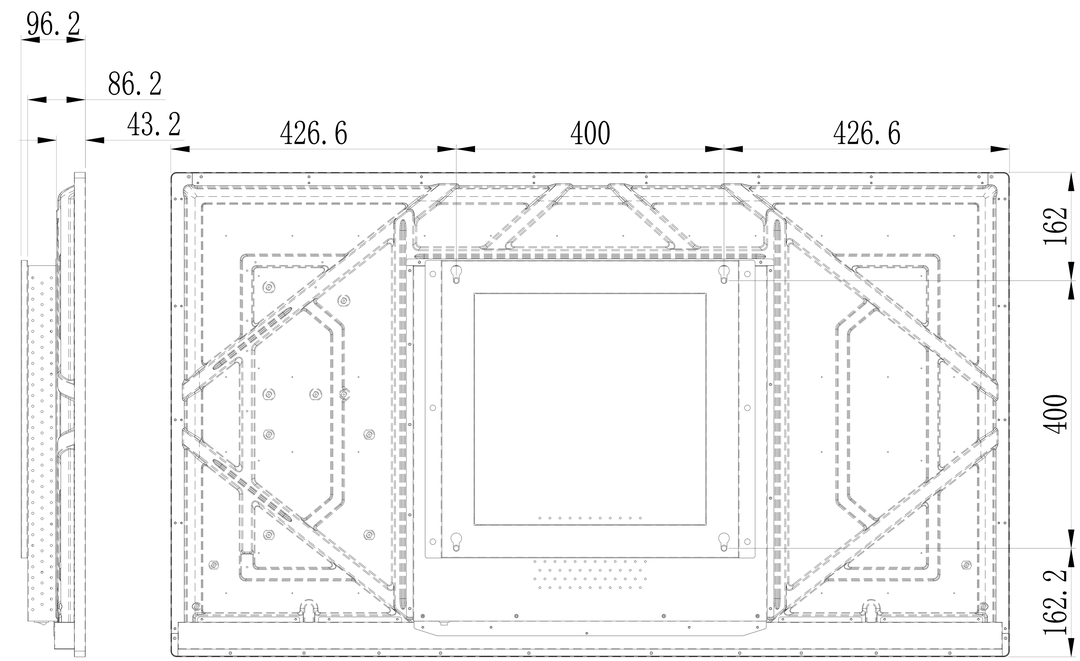

55寸壁挂电容-OD20

视角关系：