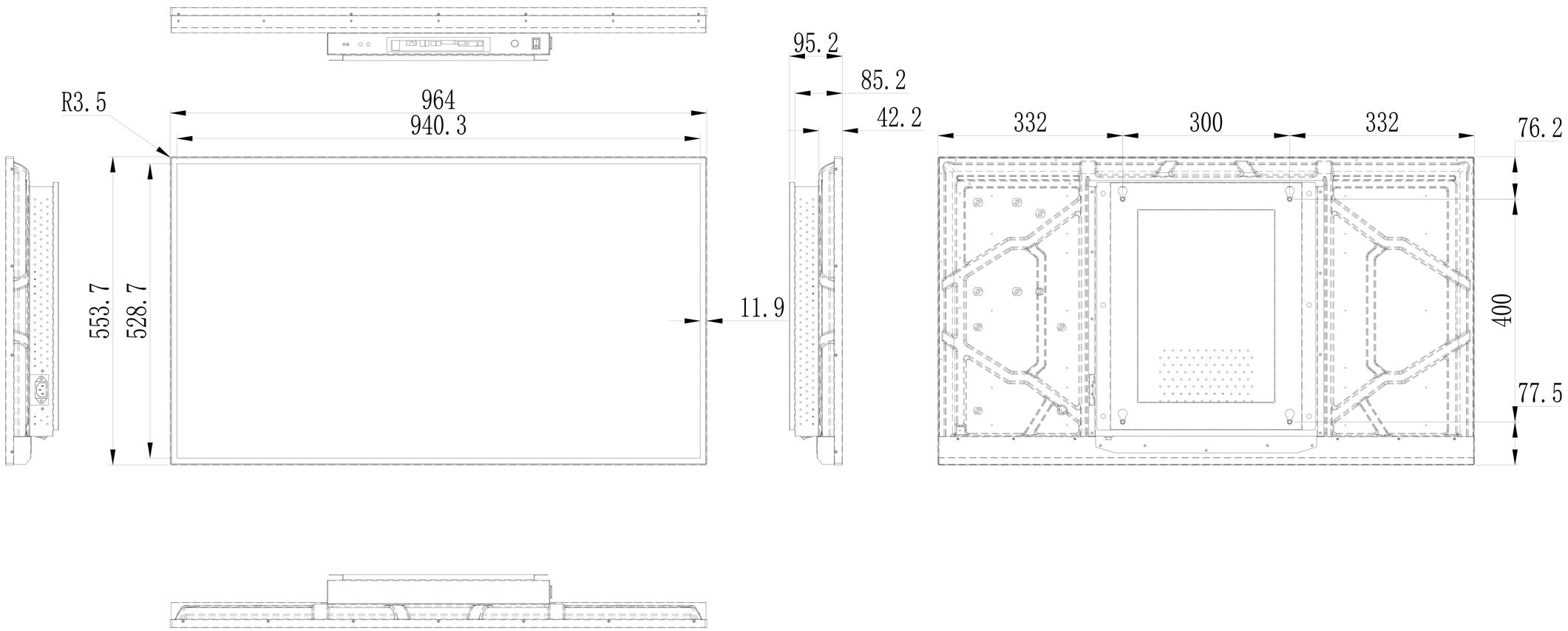

43寸壁挂常规-OD20-BY

视角关系：