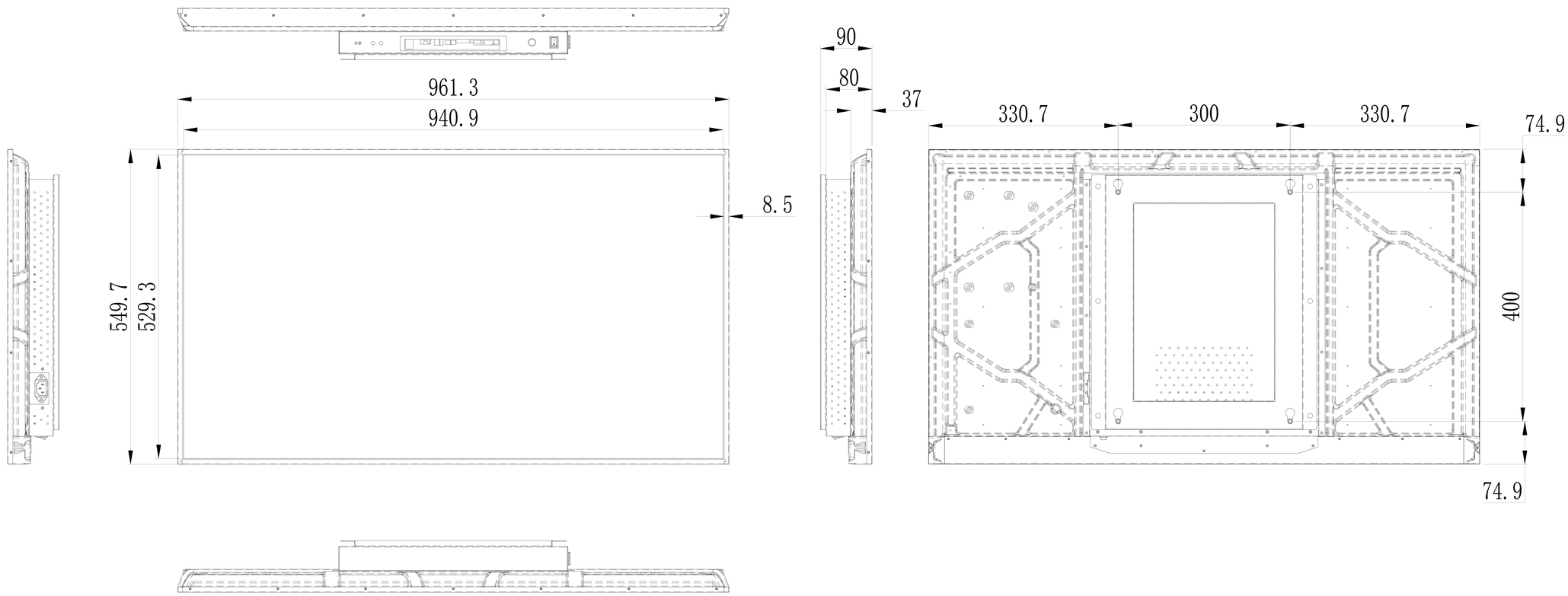


# 43寸壁挂常规-OD20-钣金前框款

视角关系：